Unitecnic 1200
Unitecnic 1210

Notice de pose

- La main (sens de la béquille) est déterminée en usine et ne peut pas être changée.

- Seules les vis rouges peuvent être dévissées (changement de combinaison).
Tout autre démontage interne est interdit.
(annulation de la garantie)

1

Déposer les béquilles, rosaces, etc.
Laisser le coffre encastré et le cylindre en place.
Si la porte n'en est pas déja équipée, poser le coffre encastré.

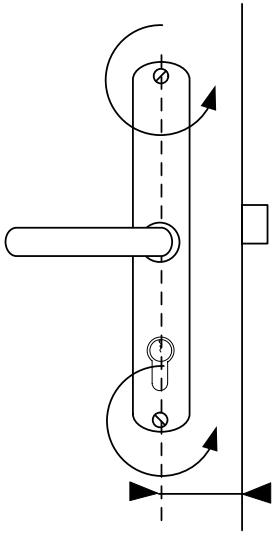

45 mm minimum, sinon remplacer le coffre par un modèle **axe à 50 mm**.

2

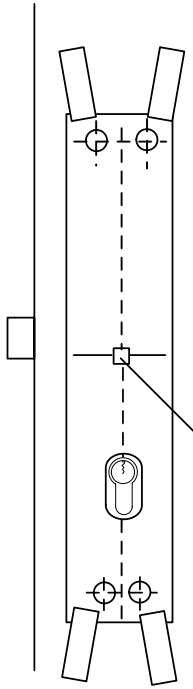

A l'aide de ruban adhésif, placer le gabarit papier sur la porte, bien parallèle au chant. Le carré sert de repère.

Pointer les 4 trous et percer.
(foret de12 mm)

Laisser si possible le carré dans le fouillot

3

Préparer le carré spécial,
suivant l'épaisseur de la porte:

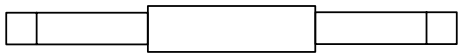

entre 50 mm et 55 mm (laisser tel quel)

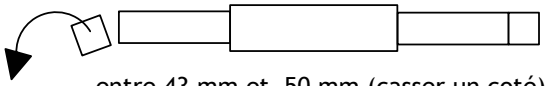

entre 43 mm et 50 mm (casser un coté)

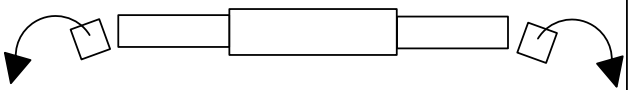

entre 35 mm et 43 mm (casser les 2 cotés)

4

Mettre en place le carré dans le fouillot.
Attention:
Sens différent suivant la main de la porte!

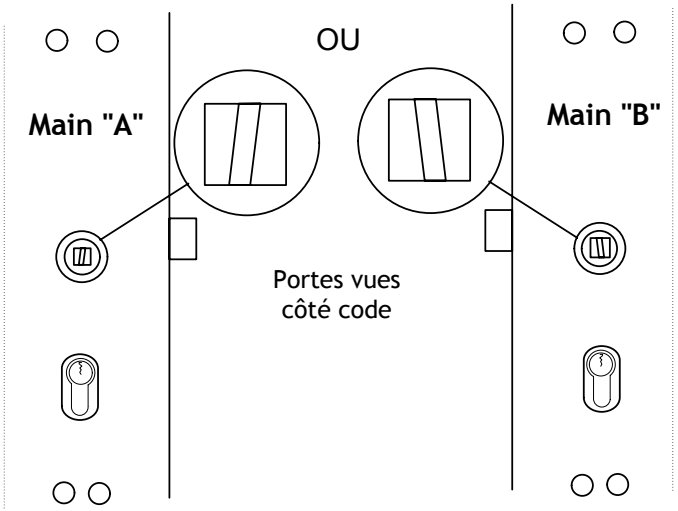

5

Assembler la face avant
(si nécessaire : changer la combinaison et/ou modifier l'option libre-passage auparavant)
(voir autre notice)

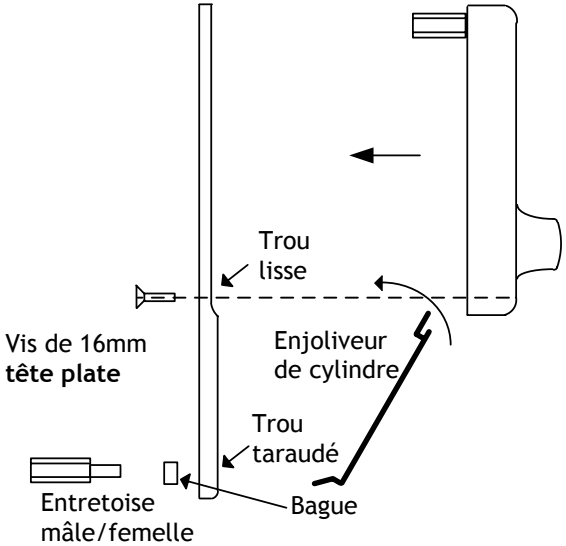

6 Pose de l'ensemble

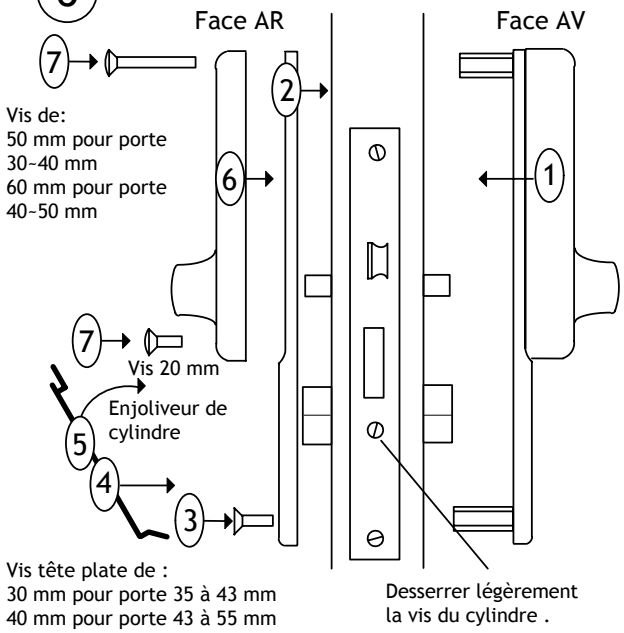

7

Vérifier immédiatement que la béquille intérieure entraîne le pêne demi-tour sans aucune difficulté.

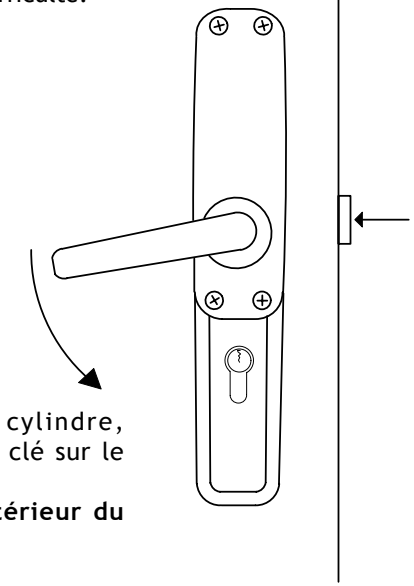

Resserrer la vis du cylindre, vérifier l'action de la clé sur le pêne demi-tour.
Laisser la clé à l'extérieur du local.

8 Pour Mecanis 1210 uniquement:

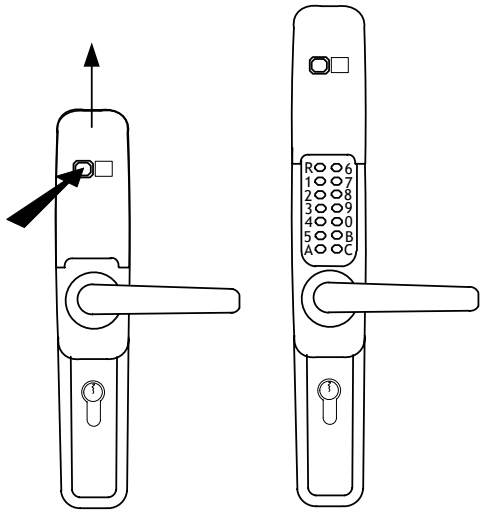

-Appuyer sur le bouton.
-Coulisser le volet vers le haut jusqu'à l'encliquetage.

9

Composer le code en place, puis abaisser la béquille: le pêne se rétracte, permettant d'ouvrir la porte.

Nota :

- Un code commence **toujours** par "**C**".

- Le code en place dans une serrure neuve est indiqué sur une petite carte livrée dans l'emballage

10 Pour mettre la serrure en libre-passage

Touche de libre-passage «R»

(dans le cas ou cette fonction est présente).

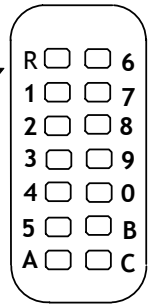

Composer le code puis appuyer sur la touche de libre passage «R» .
La béquille est alors déverrouillée et reste indéfiniment dans cet état .

Pour Unitecnic 1210 uniquement:
Masquer les touches en coulissant le volet vers le bas jusqu'à l'encliquetage.

11 Pour revenir en accès contrôlé

Appuyer sur la touche de libre-passage «R» , puis sur la touche "C", la béquille se reverrouille.

Ne pas refermer la porte avant d'avoir effectué plusieurs essais.

© Copyright Unitecnic 2003. Reproduction interdite.
contact@unitecnic.fr
NOTICE POSE UNITECNIC 12XX IND_C.VSD

Unitecnic 1100 et 1110
Unitecnic 1200 et 1210

Changement de code
et
Mode libre passage

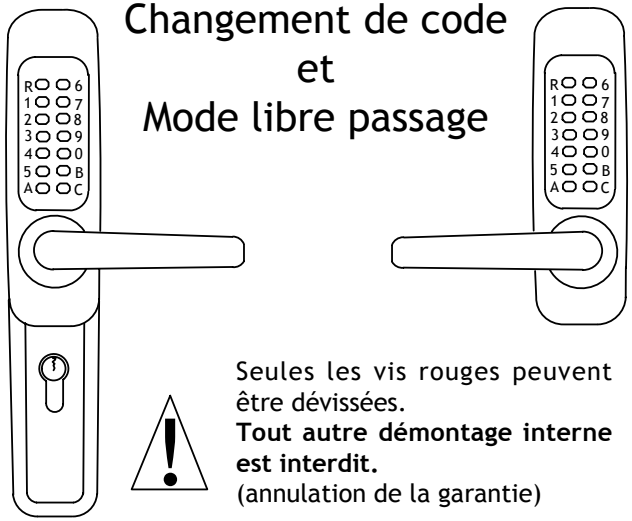

Seules les vis rouges peuvent être dévissées.
Tout autre démontage interne est interdit.
(annulation de la garantie)

1 Dépose

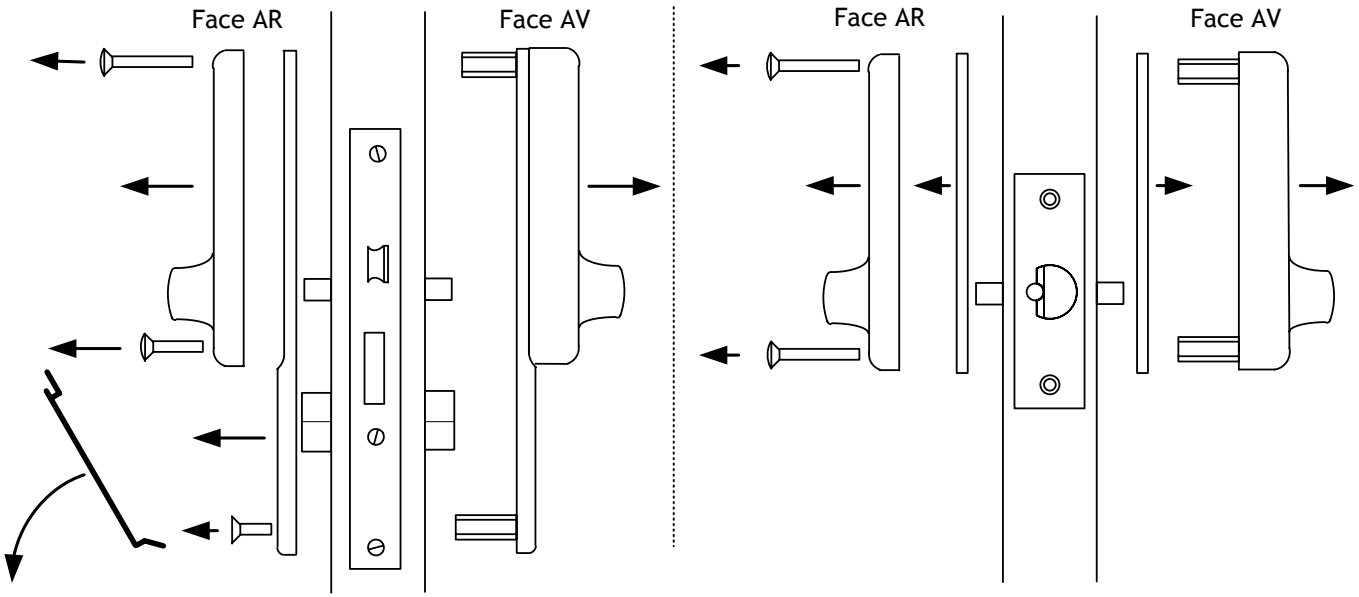

2 Retirer prudemment la plaque
(ne pas perdre de ressort)

Face interne de la face avant

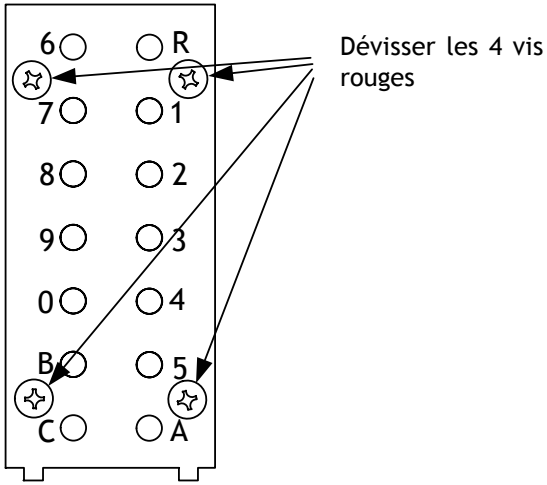

3 Changement de la combinaison

Afin de faciliter cette opération, appuyer en permanence sur la touche C.

Extraire les pions concernés, puis les remettre aux emplacements choisis.
Le code d'ouverture est déterminé par les **pions rouges**.
Placer les **pions bleus** aux emplacements restants.

4 Changement du nombre de termes

- Il est possible de diminuer le nombre de termes d'une combinaison en remplaçant un des pions rouges par un pion bleu fourni.

- Il est possible d'augmenter le nombre de termes d'une combinaison en remplaçant un des pions bleus par un pion rouge fourni.

Note :

Une petite pince est fournie avec la serrure afin de faciliter la manipulation des pions.
Voir les conseils de montage au dos.

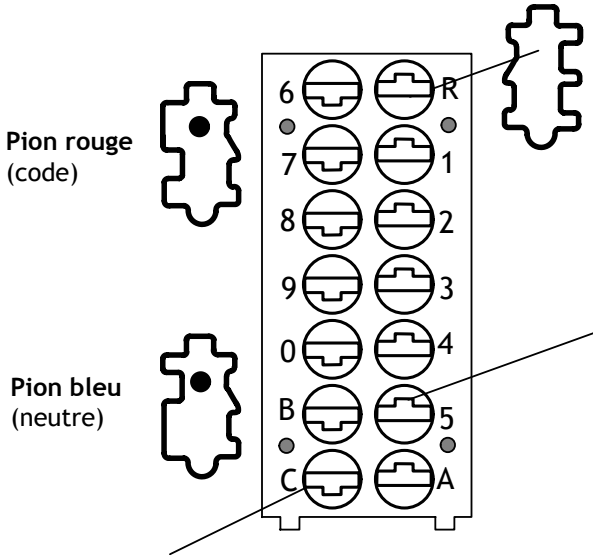

Pion blanc
(libre-passage)
A retirer si l'on ne désire pas cette option
(laisser l'emplacement vide).
Ne pas déplacer ce pion.
Ne pas mettre d'autre pion à cet emplacement.

Attention au sens des pions !
Un pion placé à l'envers peut détériorer le mécanisme.
Des détrompeurs empêchent un mauvais montage.

Pion "C" de remise à zéro.
(Ne se déplace pas)

5 Refermer le mécanisme

Bien pousser les pions dans leur logement, puis reposer la plaque.

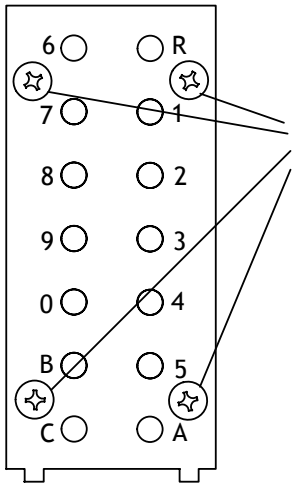

Remettre les quatre vis rouges en place.

6 Procéder à plusieurs essais avant la repose de la face avant

- Composer la nouvelle combinaison **toujours précédée de "C"**. Il est alors possible d'abaisser la béquille.

- Tester l'option libre-passage
(si elle a été conservée)
Composer la combinaison puis appuyer sur la touche de libre-passage «R » , la béquille est alors libérée indéfiniment. Pour revenir en mode accès contrôlé, appuyer sur la touche de libre-passage «R » , puis sur "C".

En cas de non fonctionnement

- Vérifier que **seuls les pions rouges** sont poussés lors de la composition du code sur le clavier: Ils sont visibles par les perçages de la plaque à ressorts.
(L'ordre des termes du code n'a pas d'importance).

7 Remonter l'ensemble sur la porte

Ne pas refermer la porte avant d'avoir effectué plusieurs essais.

© Copyright Unitecnic 2003. Reproduction interdite.